WeyKick® Kurulum Adımları

7400/7500 ve 7700 Futbol, 8400/8500 ve 8700 Buz Hokey Modelleri için geçerlidir.

(7700 ve 8700 büyük modeller olup kurulum aşamaları aynıdır.)

Kuruluma başlamadan önce tüm Kullanma Kılavuzunu sonuna kadar okuyunuz ve referans olarak saklayınız. WeyKick 'i kurmak kolaydır. Kurulum için yalnızca uygun bir yıldız tornavidayı hazır bulundurmanız yeterlidir.

a. Kırmızı renkli kaleleri birleştirme ile işe başlayın (**3**). Oyun alanını ters çevirip üzerine kaleleri ikişer adet 6mm. x 32mm. vidalar ile yıldız tornovida kullanarak sabitleyin.

b. Şimdi de gol sayaçlarının iki yuvarlak ayağını da şekildeki gibi yatay pozisyonda tutarak yuvalarına yerleştirin (**4**). Sayılar artan sırada olmalıdır.

c. 7mm. x 40mm.lik iki vidayı kullanarak her iki ayağı (**2**) yan yüzeyleri süngerli parçaya (**5**) -vida poşetinde bulunan alyan anahtarı yardımı ile- vidalayın. Süngerli kısımlar oyun tahtasına dik olarak monte edilmelidir.

d. 7mm. x 60mm.lik en uzun dört vidayı kullanarak oyun alanını hazırlamış olduğunuz ayaklar üzerine, alyan anahtarını kullanarak vidalayın (**1**).

Notlar: .Tüm vidalama işlemlerinin sağlam olduğundan ve vida başlarının yuvalarına tam olarak girdiğinden emin olun.

. Oyunu, ayakta veya tabureye oturarak oynama durumunuza göre uygun yükseklikte ve genişliklerde sağlam bir masa üzerine yerleştirin.

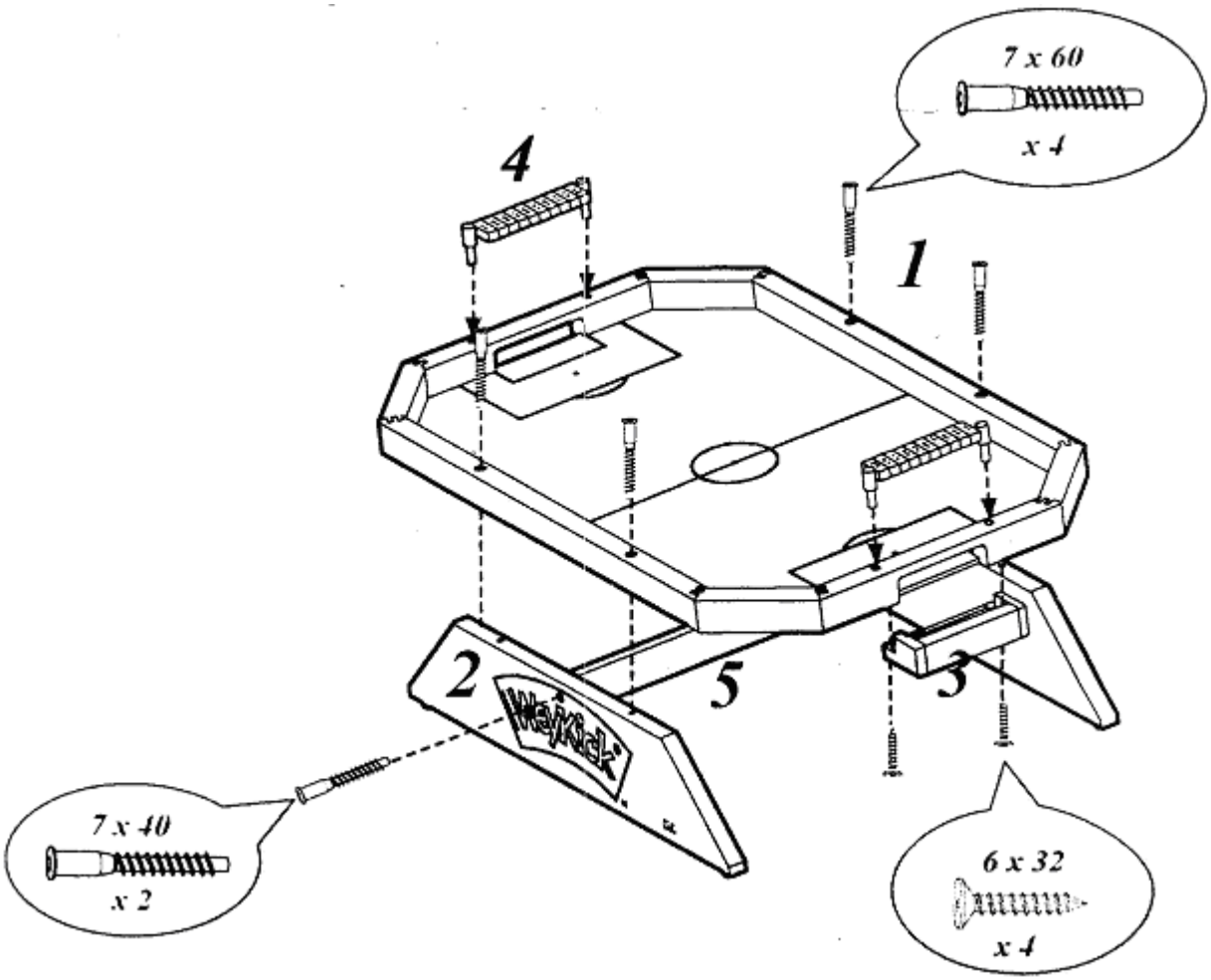

Lütfen Arka Sayfayıda Okumadan Kullanıma Başlamayınız.

WeyKick® Oyun Kuralları

Oyunun amacı rakip kaleye gol atmaktır. İlk 10 golü atan maçı kazanır.
Oyuncu, oyun alanının altında tutulan bir mıknatıs ile hareket ettirilir. Oyuncular oyun alanının altındaki süngerli kiriş ile engel olunduğu için yalnızca kendi sahasında oynayabilir.
Gol atıldıktan sonra golü yiyen takımın defans oyuncusu topu kendi sahasından oyuna yeniden sokar.
Eğer oyuncu mıknatıstan ayrılıp gol atmışsa bu gol geçerli olmaz. Ayrılma olmaması için mıknatısı tutarken aşağı doğru çekmemeye ve çok şiddetli vuruşlar yapmamaya dikkat ediniz.

WeyKick®'te Önemli Güvenlik Uyarıları

. Yutulabilecek küçük parçalar içerdiğinden 3 (üç) yaşından küçük çocuklar için uygun değildir.
. Tavsiye edilen kullanım yaşı futbol için 5 (beş), buz hokey için 6 (altı) yaş ve üzeridir. Yinede küçük çocuklar oyun oynarken genel güvenlik açısından bir büyük tarafından izlenmelidir. (şiddetli oynamamaları gibi)
. Kalp pili kullanan kişiler, oyun mıknatıs içerdiğinden dolayı uyarılmalıdır. Mıknatıslar pilin düzgün çalışmasını olumsuz yönde etkileyebilir.
. Hamileler mıknatıs içerdiğinden dolayı kullanmamalıdır.
. Oyun bir yetişkin tarafından ambalajından çıkarılıp ön sayfadaki kurulum adımları izlenerek kurulmalıdır. Ambalaj malzemelerini çocuklara vermeyiniz.
. WeyKick CE güvenlik belgesine sahiptir.
. Buz hokeyi ile birlikte gelen tozu amacı dışında kullanmayınız. Çocukların erişemeyeceği bir yerde saklayınız. Yutulması veya doğrudan teneffüs edilmesi durumunda doktorunuza başvurunuz. Deri ile temas halinde, temas yerini su ile yıkayınız. Göze girmesi durumunda gözü bol su ile yıkayınız. Şikayet durumunda doktorunuza başvurunuz.

WeyKick® Buz Hokeyi Ek Bilgiler

Buz hokeyi oyunu ile birlikte diskin iyi kayması için beyaz plastik şişe içerisinde ''Buz Hokey tozu'' da gelir. Bir yetişkin kişi tarafından plastik şişe oyun alanı üzerine yakından tutularak bir miktar, tozutmadan sıkılır. Kağıt peçete yardımı ile toz tüm alana yayılır
Opsiyonel olarak satılan buz hokeyi oyuncuları WeyKick futbol oyun alanında kullanılabilir. Bunun tersi de geçerlidir. Böylece aynı oyun alanı iki farklı sporda kullanılarak ekonomiklik sağlanmış olur.
WeyKick Buz Hokey Oyuncu kiti 990 (1 çift buz hokey oyuncu -bir mavi, bir kırmızı- ve çevirmeli mıknatısları, 4 disk ve 1 şişe buz hokey tozu içerir.)

WeyKick® Temizlik ve Kullanım Kuralları

Lütfen oyun alanını yalnızca hafif nemli bir bezle temizleyiniz. Mobilya cilası veya diğer temizleme ürünlerini kullanmayınız. WeyKick'in özel bir bakımı yoktur.
Oyun alanının üzerine bastırılması veya çıkılması, yük konulması, çarpma, düşürme, çizilme, uygun olmayan taşıma gibi etkiler ve ahşap bölümlerin doğrudan sıvılarla (su, yağmur, kar gibi) teması, uzun süre doğrudan güneş ışığı altında bırakılması oyuna az veya çok zarar verebileceğinden kullanımda bu kurallara dikkat edilmelidir. Oyunun ambalaj malzemelerini saklayarak taşıma durumlarında tekrar bunları kullanmak hem parçaların zarar görme riskini en aza indirir, hem de yer kazancı sağlar.

İthalatçı Firma :

ANNE AKIL OYUNLARI OYUNCAK SAN. VE TİC. LTD. ŞTİ.
Palmiye Alışveriş Merkezi
Mithatpaşa Cad. No:34/101 35330 Balçova İzmir
Tel: 0232 279 37 30 Faks: 0232 279 37 30
www.anne.com.tr info@anne.com.tr

Ön Sayfayı Okudunuz mu?